男子シングルス

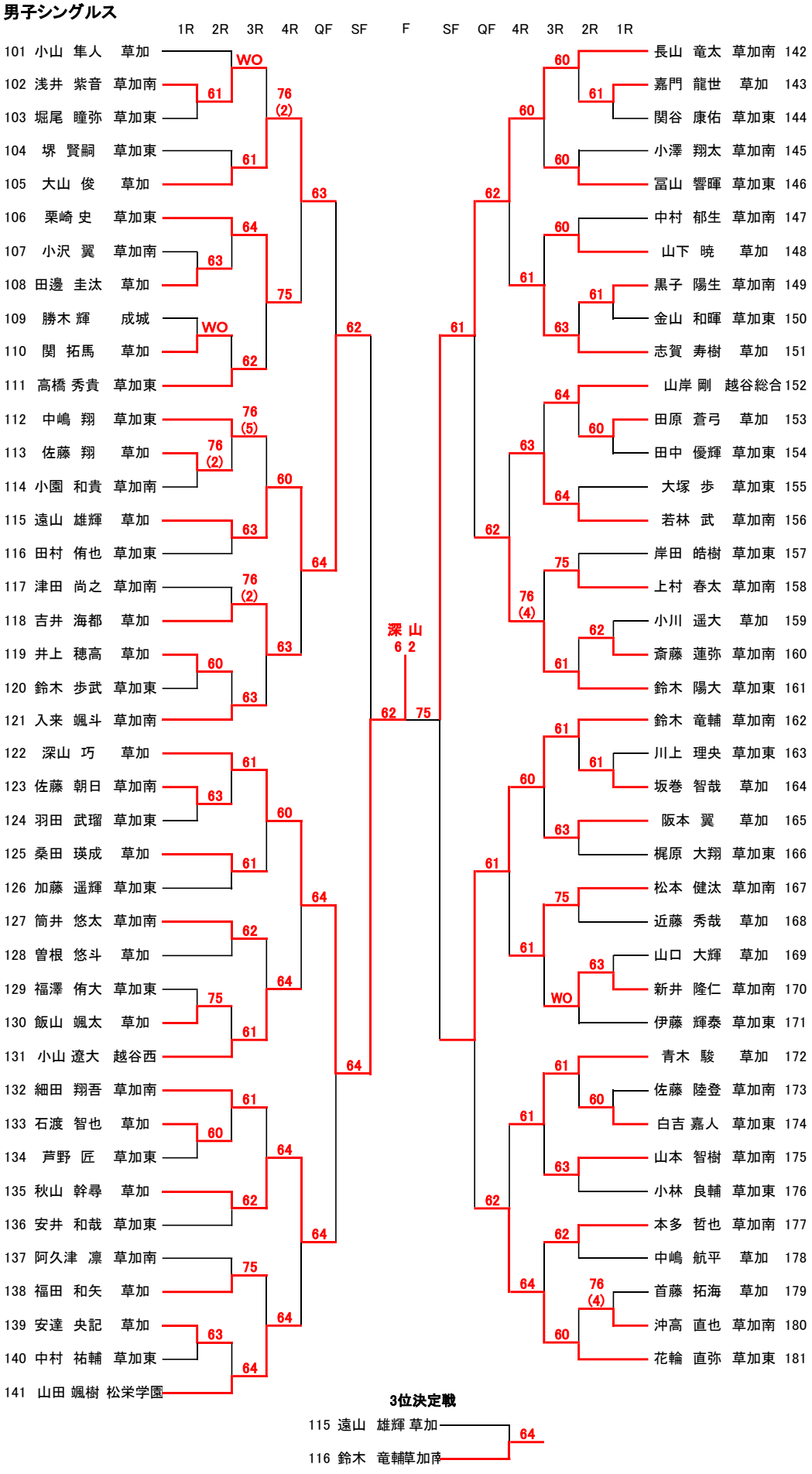

3位決定戦

115 遠山 雄輝 草加 — 64

116 鈴木 竜輔草加南

男子ダブルス

1R 2R 3R QF SF F SF QF 3R 2R 1R

201 加藤 季樹 法政二 / 岩崎 敬一 法政二
202 川上 理央 草加東 / 羽田 武瑠 草加東
203 井上 草加 / 首藤 草加
204 芦野 匠 草加東 / 中村 祐輔 草加東
205 近藤 草加 / 桑田 草加
206 本多 哲也 草加南 / 山本 智樹 草加南
207 関 草加 / 飯山 草加
208 大塚 歩 草加東 / 加藤 遥輝 草加東
209 小沢 翼 草加南 / 新井 隆仁 草加南
210 入来 颯斗 草加南 / 佐藤 朝日 草加南
211 山田 颯樹 松栄学園 / 高橋 秀人 草加東
212 田原 草加 / 坂巻 草加
213 中嶋 翔 草加東 / 小林 良輔 草加東
214 阿久津 凛 草加南 / 上村 春太 草加南
215 志賀 草加 / 吉井 草加
216 伊藤 輝泰 草加東 / 岸田 皓樹 草加東
217 秋山 草加 / 大山 草加
218 山口 草加 / 嘉門 草加
219 中村 郁生 草加南 / 佐藤 陸登 草加南
220 花輪 直弥 草加東 / 鈴木 陽大 草加東

221 長山 竜太 草加南 / 鈴木 竜輔 草加南
222 斎藤 蓮弥 草加南 / 小澤 翔太 草加南
223 福澤 侑大 草加東 / 田中 優輝 草加東
224 中嶋 草加 / 田邊 草加
225 高橋 秀貴 草加東 / 白吉 嘉人 草加東
226 黒子 陽生 草加南 / 若林 武 草加南
227 阪本 草加 / 福田 草加
228 安井 和哉 草加東 / 冨山 響暉 草加東
229 小園 和貴 草加南 / 沖高 直也 草加南
230 青木 草加 / 遠山 草加
231 浅香 龍星 浦和西 / 小山 遼大 越谷西
232 佐藤 草加 / 小川 草加
233 田村 侑也 草加東 / 金山 和暉 草加東
234 筒井 悠太 草加南 / 松本 健汰 草加南
235 関谷 康佑 草加東 / 堀尾 瞳弥 草加東
236 細田 翔吾 草加南 / 津田 尚之 草加南
237 石渡 草加 / 安達 草加
238 梶原 大翔 草加東 / 堺 賢嗣 草加東
239 曽根 草加 / 山下 草加
240 深山 草加 / 小山 草加

1R: 75, 75, 75, 75, 75, 75, 75, 75
2R: 60, 63, 63, 60, 60, 61, 61, 63
3R: 60, 63, 60, 61, 64, 63, 62, 62
QF: 60, 63, 63, 63
SF: 61, 63
F: 62, 63
加藤 岩崎 6 3

1R: WO
2R: 64, 64, 64, 61
3R: 60, 62, 64, 60, 63, 61, 60, 61
QF: 60, 62, 60, 61
SF: 60, 60

3位決定戦

220 花輪 直弥 / 鈴木 陽大
230 青木 / 遠山

60

女子シングルス

1R 2R 3R QF SF F SF QF 3R 2R 1R

301 荻沢 結 草加
302 武田 緋乃 草加東
303 下條 遥香 草加
304 両角 香穂 草加
305 田沼 春奈 草加東
306 水鳥 加那 草加
307 松橋 翠 草加東
308 小川 清花 草加
309 小材 瑠奈 草加南
310 瀧川 きらら 草加
311 関口 愛子 草加東
312 山田 明奈 草加
313 加藤 愛結 草加南
314 保永 陽依 草加
315 中島 萌心 草加東
316 川島 菜奈 草加
317 三本木 里聖 草加東
318 魚津 星 草加東
319 鈴木 美佑乃 草加
320 小泉 里奈 草加南
321 古谷野 未帆 草加
322 伊藤 ひか里 草加
323 平山 瑠音 草加東
324 藤井 望有 草加
325 西尾 唯花 草加東
326 荻沼 理紗 草加
327 加藤 里穂 草加東
328 恩田 捺菜 草加東
329 増田 悠里 草加
330 深井 凜 草加
331 樋口 美菜 草加南

1R: 75, 76 (5), 60, 62, 75, 61, 60, 61, 64, 62, 76 (6), 60, 76 (4), 61, 76 (2), 60

2R: 64, 64, 63, 61, 63, 76 (6), 64, 64, 75

3R: 76 (5), 61, 64

QF: 61, 62

SF: 60

F: 中島 萌心 6 3

SF: 64

QF: 64, 60

3R: 62, 64, 63, 61

2R: 62, 64, 63, 62, 64, 60, 62, 64, 63, 75, 61, 75, 64, 60

1R: 62, 63, 64, 62, 60, WO, 62, 63, 64, 61, 62, 60, 62, 63, WO, 75, 60, 61, 61, 75, 61, 64, 60

鈴木 千彩乃 草加 332
鎌形 つぐみ 草加東 333
萩原 実那子 草加南 334
髙橋 菜々美 草加 335
大津 美蘭 草加 336
片山 千宙 草加東 337
臼井 夏希 草加 338
髙橋 美紗希 草加東 339
菱沼 亜美 草加 340
紀 小絢 草加南 341
及川 楓華 草加 342
保足 舞 草加東 343
後藤 麗菜 草加 344
田村 優奈 草加 346
佐久間 麻衣 草加 347
阿部 琴乃 草加東 345
広瀬 菜乃子 草加 348
藤田 みく 草加南 349
本田 葉菜 草加南 350
山内 菜緒 草加 351
島根 咲菜 草加 352
馬渡 花梨 越谷南 353
佃 璃珠 草加 354
中原 夢 草加南 355
田中 栞 草加 356
飯島 穂波 草加南 357
福冨 ゆうき 草加東 358
佐野 ひなた 草加 359
三富 比世里 草加 360
山口 美桜 草加 361
金田 雅花 草加東 362

3位決定戦

331 樋口 美菜草加南
332 金田 雅花草加東
64

女子ダブルス

2018/3/24改

1R 2R QF SF F SF QF 2R 1R

401 篭島 明日香 越谷南
樋口 美咲 草加南

402 武田 緋乃 草加東
鎌形 つぐみ 草加東

403 山田 草加
髙橋 草加

404 飯島 穂波 草加南
本田 葉菜 草加南

405 田中 草加
藤井 草加

406 関口 愛子 草加東
保足 舞 草加東

407 島根 草加
山内 草加

408 佐野 草加
増田 草加

409 平山 瑠音 草加東
加藤 里穂 草加東

410 馬渡 花梨 越谷南
江端 初実 越谷南

411 伊藤 草加
佃 草加

412 大津 草加
古谷野 草加

413 阿部 琴乃 草加東
髙橋 美紗希 草加東

414 広瀬 草加
小川 草加

415 松橋 翠 草加東
福冨 ゆうき 草加東

416 佐久間 草加
保永 草加

417 金田 雅花 草加東
中島 萌心 草加東

418 樋口 美菜 草加南
中原 夢 草加南

419 及川 草加
後藤 草加

420 輿水 光咲 叡明
米田 真優 叡明

421 田沼 春奈 草加東
魚津 星 草加東

422 鈴木千 草加
菱沼 草加

423 下條 草加
田村 草加

424 加藤 愛結 草加南
藤田 みく 草加南

425 片山 千宙 草加東
三本木 里聖 草加東

426 堀越 悠加 越谷総合
一瀬 咲彩 越谷総合

427 石川 紗衣花 越谷総合
山岸 夢花 越谷総合

428 深井 草加
三富 草加

429 荻沼 草加
両角 草加

430 小泉 里奈 草加南
萩原 実那子 草加南

431 小材 瑠奈 草加南
紀 小絢 草加南

432 鈴木美 草加
瀧川 草加

433 臼井 草加
水鳥 草加

434 西尾 唯花 草加東
恩田 捺菜 草加東

435 荻沼 草加
川島 草加

63 62 61 64 63 62 63 62 62 WO 60 64 62 61 60 62 64 61 62 WO 63 62 61 63 64 76 (11) 63 61 63 62 金田 雅花 中島 萌心 6 1 63 64 61 64 64

3位決定戦

401 篭島 明日香 越谷南
樋口 美咲 草加南

427 石川 紗衣花 越谷総合
山岸 夢花 越谷総合

62